DATRON
Innovative Produktionstechnologien

DATRON ToolAssist

DATRON ToolAssist setzt neue Maßstäbe in puncto Bedienerfreundlichkeit und Effizienz. Mit bis zu 143 Werkzeugplätzen schafft DATRON ToolAssist die optimalen Voraussetzungen für eine größere Werkzeugvielfalt und die Nutzung von Schwesternwerkzeugen in der Serienproduktion. Als erster DATRON Werkzeugwechsler außerhalb des Bearbeitungsraums ist er automatisch vor Spänen geschützt und ermöglicht ein ergonomisches und hauptzeitparalleles Be- und Entladen während des Maschinenbetriebs.

DATRON ToolAssist

HIGHLIGHTS

Effiziente Produktion

- Bis zu 143 Werkzeugplätze für eine größere Werkzeugvielfalt und die Nutzung von Schwesternwerkzeugen in der Serienproduktion
- Hauptzeitparalleles Be- und Entladen von Werkzeugen
- Intelligente Werkzeugbereitstellung für schnelle Werkzeugwechsel

Prozesssicherheit

- Vor Schmutz und Spänen geschütztes Werkzeugmagazin
- Sicherer Werkzeugwechsel durch Überwachung der Spannzangen
- Erhöhung der Verfügbarkeit des Maschinensystems

Innovatives Bedienkonzept

- Interaktive und über die DATRON next Steuerung geführte Bedienung des Maschinensystems
- Intelligente Werkzeugorganisation
- Ergonomisches Einwechseln von 5 Werkzeugen gleichzeitig

Technische Daten

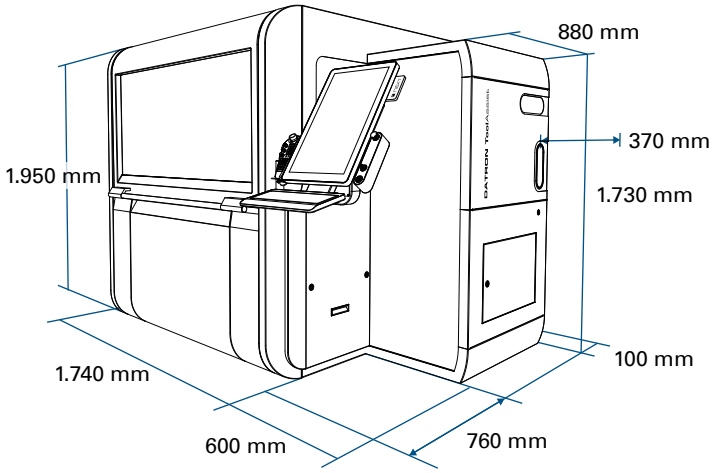

DATRON M8Cube

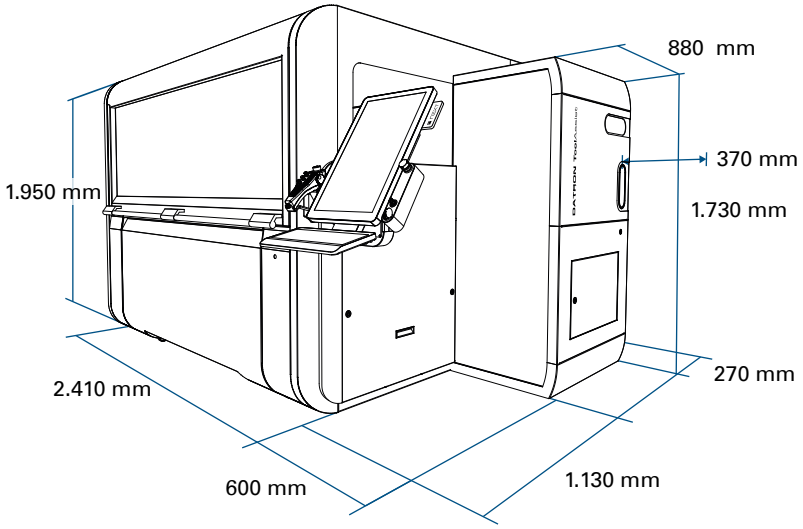

DATRON MLCube

	DATRON ToolAssist für M8Cube		DATRON ToolAssist für MLCube	
Artikelnummer	0A01118C	0A01118B	0A01118E	0A01118D
Anzahl Werkzeugplätze	60	143	60	143
Steuerung	Intelligentes Werkzeugmanagement über die DATRON next Steuerung des Maschinensystems			
Achssystem	Lineares Pick & Place System			
Überwachung	Umfangreiche Sensorik in den Bereichen Bedienerzuführung, Greifsystem und Maschinenzuführung			
Bedienerzuführung	5-fach Werkzeugträger (entnehmbar) Hauptzeitparalleles Bestücken von bis zu 5 Werkzeugen gleichzeitig			
Maschinenschleuse	Pneumatikantrieb inkl. Sicherheitseinrichtung			
Maschinenzuführung	Automatisches Übergabesystem in den Maschineninnenraum			
Abmessungen (BxTxH)	2.336 mm x 1.740 mm x 1.950 mm		3.016 mm x 2.280 mm x 1.950 mm	
Gewicht (inkl. Maschinensystem)	ca. 1.500 kg		ca. 2.700 kg	

Gerne informieren wir Sie ausführlich:
+49 (0) 61 51 - 14 19 - 0

per E-Mail
info@datron.de

oder online unter
www.datron.de

DATRON AG
In den Gänsäckern 5
64367 Mühltal, Germany

+49 (0) 61 51 - 14 19 - 0
info@datron.de
www.datron.de

© 2019 DATRON AG. Alle Rechte vorbehalten.
haftungsausschluss.datron.de

DATRON_ToolAssist_17072019_DE_Prosp_V0.1